Схема монтажа нижнего шкафа "Соло" 500/600/700 с 2 ящиками

Установите монтажный уголок 1 по уровню и присоедините его к стене при помощи выбранного крепежа 2. Нижний шкаф 3 установите на уголок и сквозь отверстия присоедините его к стене при помощи выбранного крепежа 2. Установите раковину 4 на нижний шкаф. При необходимости отрегулируйте положение фасада (подробная информация по регулировке фурнитуры описана в паспорте).

а – место для вывода труб водоснабжения и канализации.

Внимание. Вид крепежа выбирается и приобретается заказчиком самостоятельно в зависимости от материала стены, на которую планируется осуществить монтаж. Мы настоятельно рекомендуем обратиться к квалифицированному специалисту по установке мебели, особенно если стены выполнены из пористого материала, например, из газобетона.

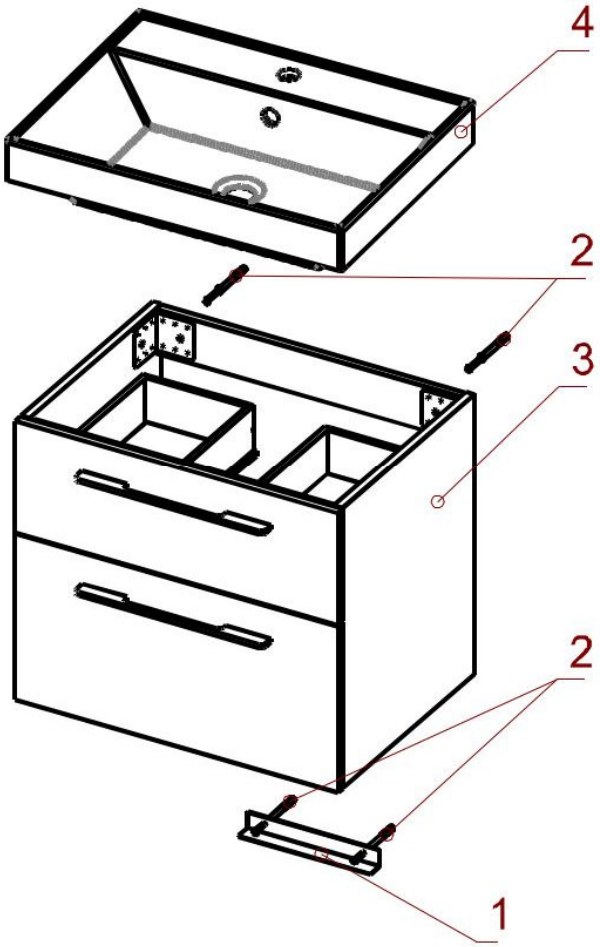

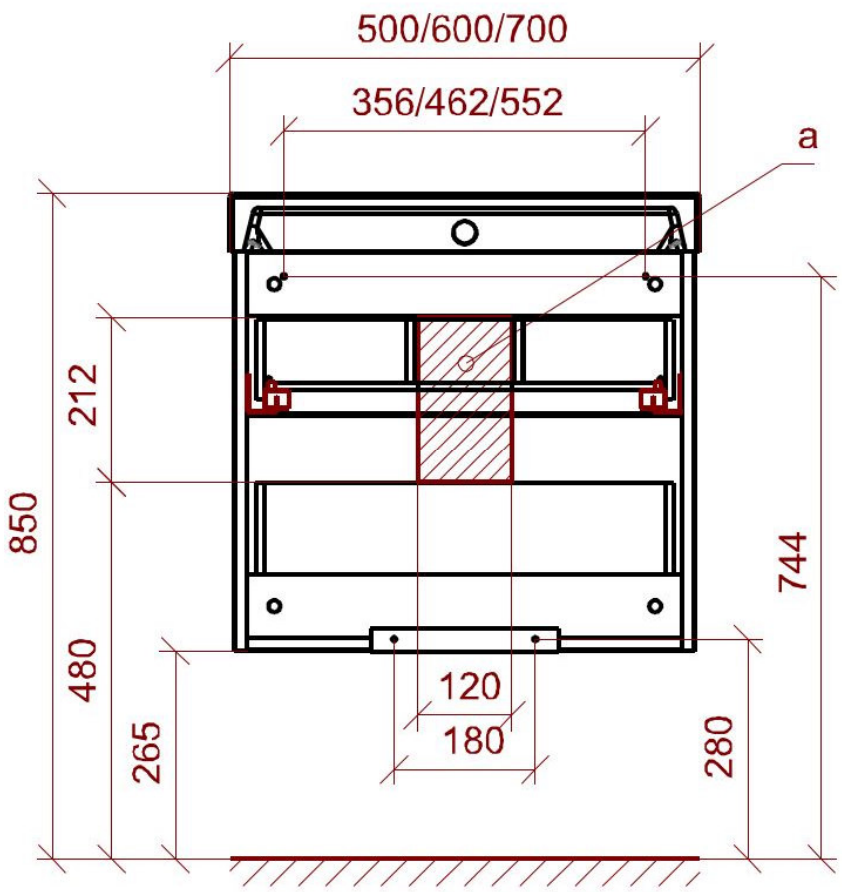

Комплектация

Наименование	Изображение	Кол-во
Монтажный уголок 240х30х30		1

Схема монтажа пенала “Соло”

Установите монтажный уголок 1 по уровню и закрепите его на стене при помощи выбранного крепежа. Пенал 3 установите на уголок и зафиксируйте к стене при помощи выбранного крепежа. Установите полки на необходимой для Вас высоте на полкодержатели. При необходимости отрегулируйте положение фасадов (подробная информация по регулировке фурнитуры описана в паспорте).

Внимание. Вид крепежа выбирается и приобретается заказчиком самостоятельно в зависимости от материала стены, на которую планируется осуществить монтаж. Мы настоятельно рекомендуем обратиться к квалифицированному специалисту по установке мебели, особенно если стены выполнены из пористого материала, например, из газобетона.

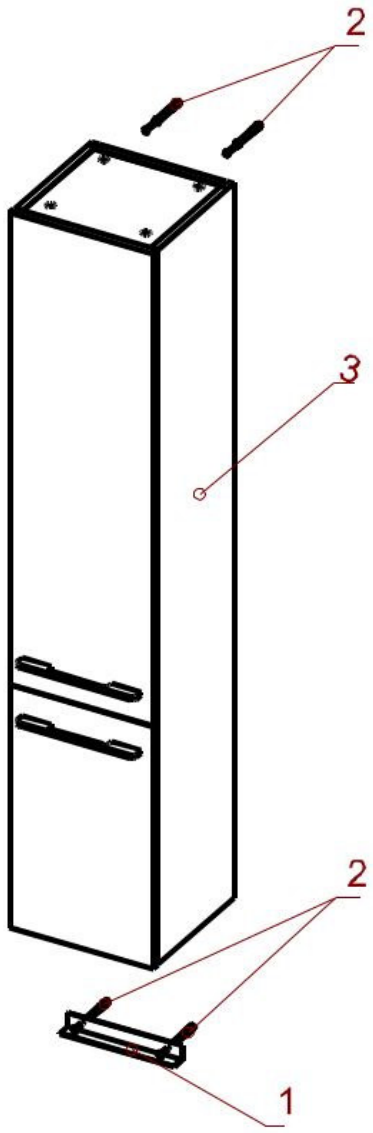

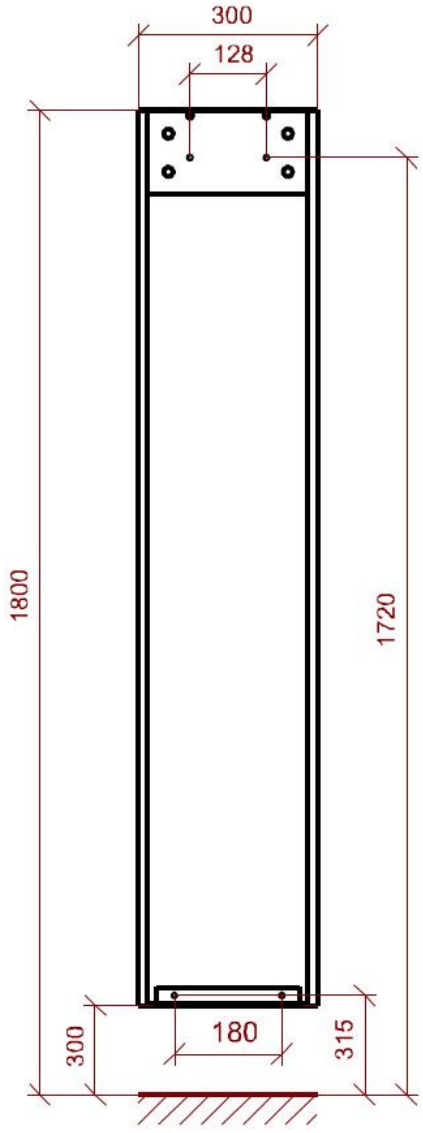

Комплектация

Наименование	*Изображение*	*Кол-во*
Монтажный уголок 240х30х30		*1*
Монтажная планка	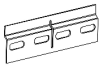	*1*
Полкодержатель		*12*
Полка ЛДСП 264х254		*3*

Схема монтажа навесного шкафа "Соло" 200

Присоедините навесной шкаф 2 к стене при помощи выбранного крепежа 1. Установите полки на необходимой для Вас высоте на полкодержатели. При необходимости отрегулируйте положение фасадов (подробная информация по регулировке фурнитуры описана в паспорте).

Внимание. Вид крепежа выбирается и приобретается заказчиком самостоятельно в зависимости от материала стены, на которую планируется осуществить монтаж. Мы настоятельно рекомендуем обратиться к квалифицированному специалисту по установке мебели, особенно если стены выполнены из пористого материала, например, из газобетона.

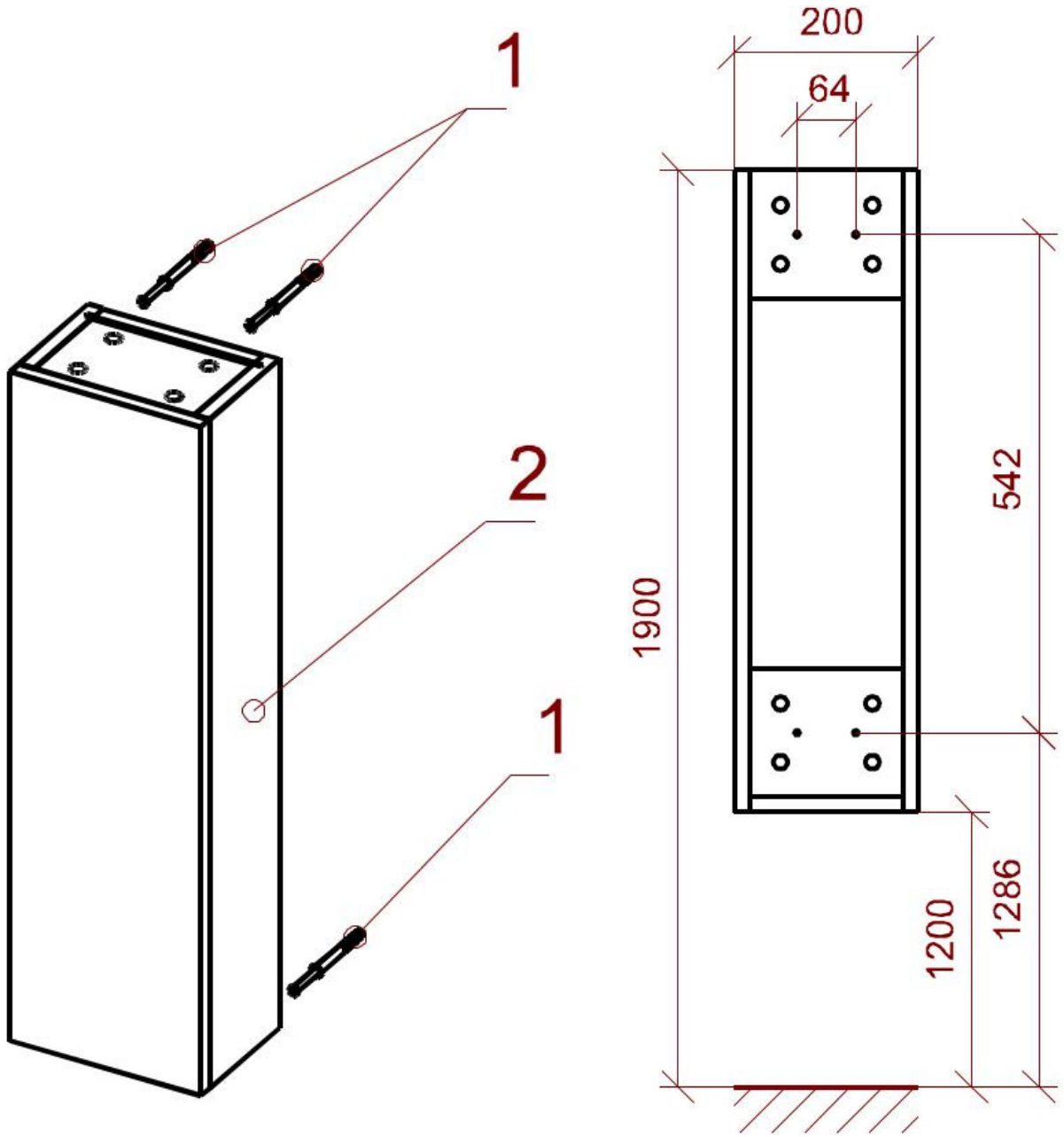

Комплектация

Наименование	*Изображение*	*Кол-во*
Полкодержатель		*8*
Полка ЛДСП 164х100		*2*

Схема монтажа навесного шкафа "Соло" 700

Разломайте монтажную планку 2 и закрепите её к стене при помощи выбранного крепежа 1. Установите шкаф 3 на стену. Отрегулируйте при необходимоси положение шкафа на стене (см. паспорт). Закрепите шкаф через заднюю стенку к стене с помощью выбранного крепежа 1. Установите полки на необходимой Вам высоте на полкодержатели. При необходимости отрегулируйте положение дверей (подробная информация по регулировке фурнитуры описана в паспорте).

Внимание. Вид крепежа выбирается и приобретается заказчиком самостоятельно в зависимости от материала стены, на которую планируется осуществить монтаж. Мы настоятельно рекомендуем обратиться к квалифицированному специалисту по установке мебели, особенно если стены выполнены из пористого материала, например, из газобетона.

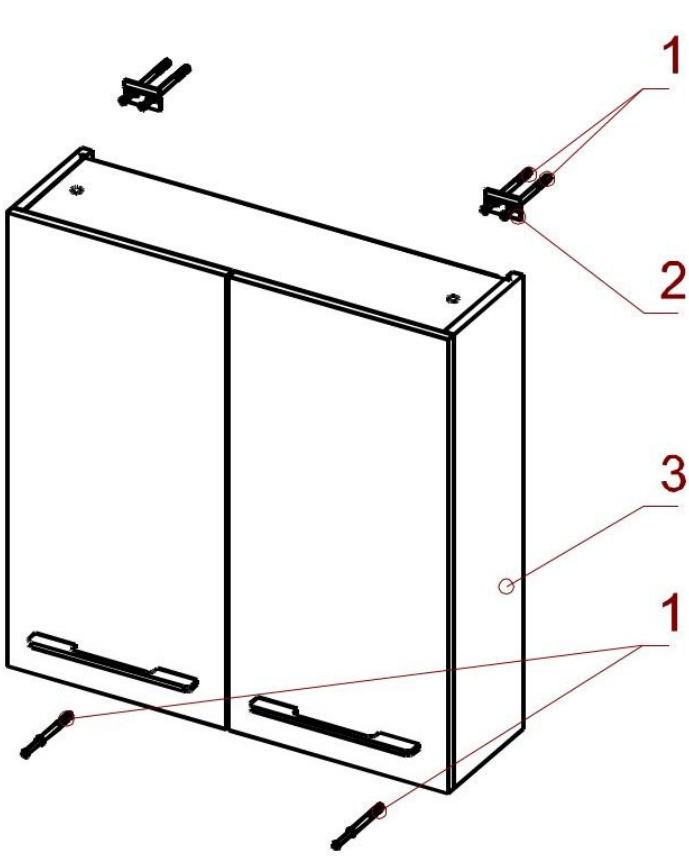

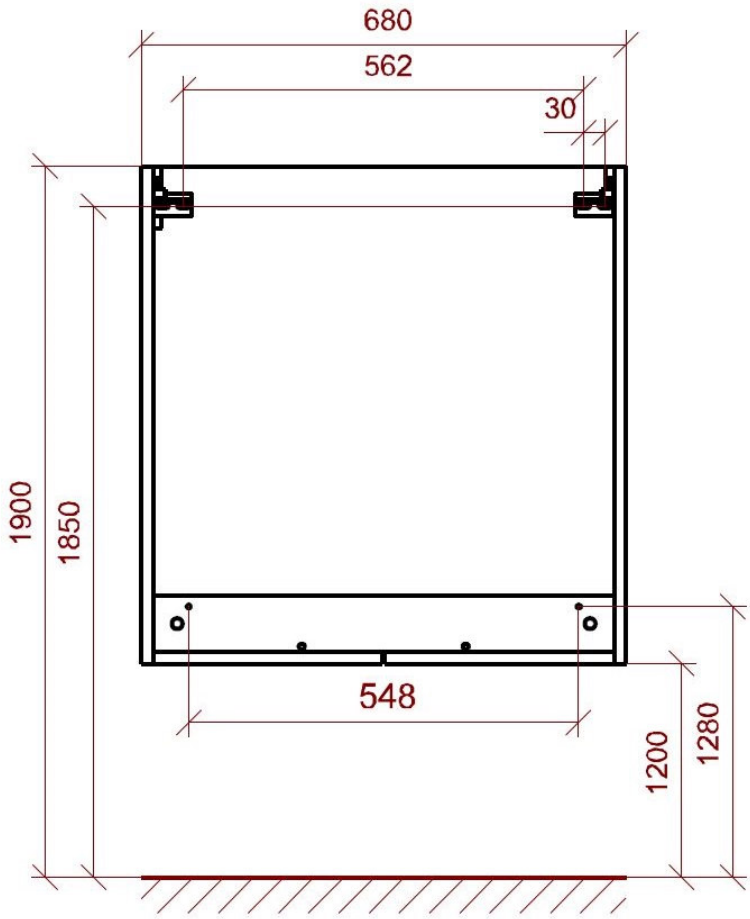

Комплектация

Наименование	*Изображение*	*Кол-во*
Монтажная планка	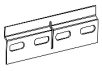	*1*
Полкодержатель		*8*
Полка ЛДСП 644х158		*2*

Схема монтажа зеркала "Соло"

Прикрепите на стене выбранный крепёж 1. Подключите подсветку при помощи клеммника на обратной стороне зеркала. Установите зеркало на стену.
а – место для присоединения электрического провода.
Внимание: все работы по подключению электропроводки производить при отключённом питании в сети. Подключение изделия должен выполнять квалифицированный электрик.

Внимание. Вид крепежа выбирается и приобретается заказчиком самостоятельно в зависимости от материала стены, на которую планируется осуществить монтаж. Мы настоятельно рекомендуем обратиться к квалифицированному специалисту по установке мебели, особенно если стены выполнены из пористого материала, например, из газобетона.

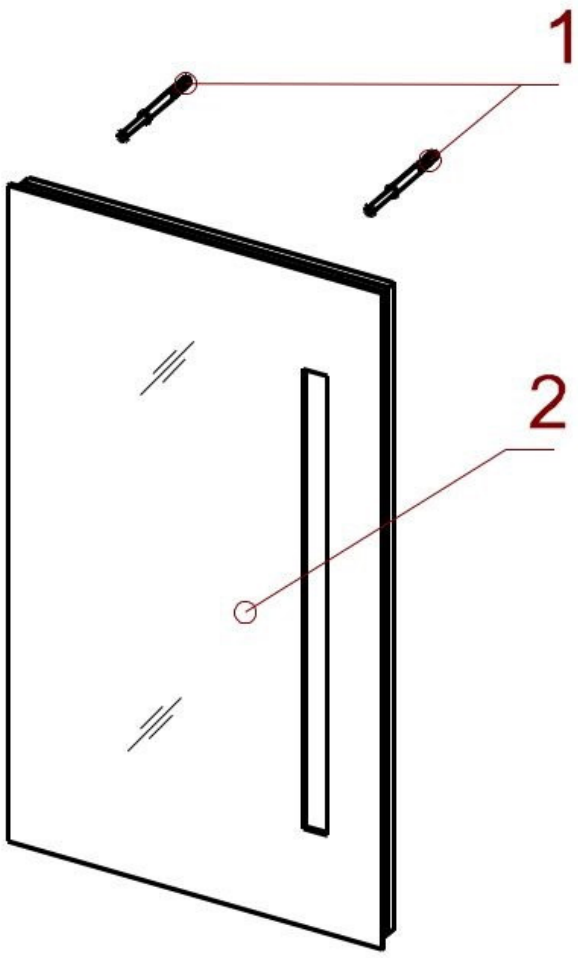

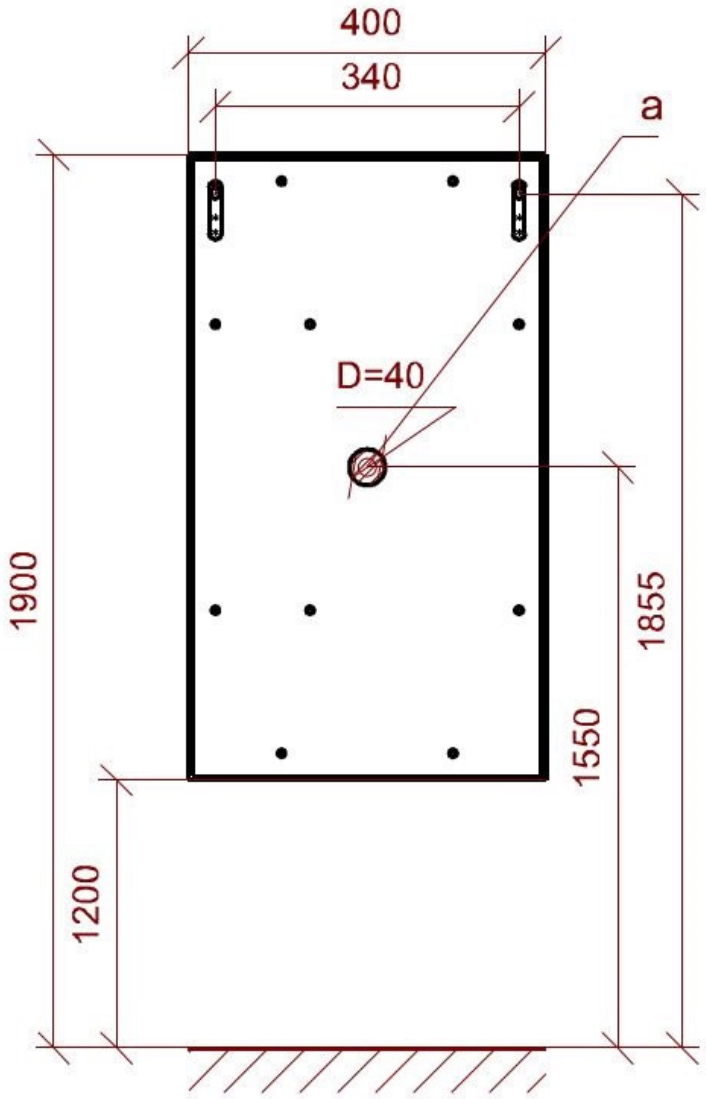

Схема монтажа зеркального шкафа "Соло"

Разломайте монтажную планку 2 и закрепите её к стене при помощи выбранного крепежа 1. Установите зеркальный шкаф 3 на стену. Отрегулируйте при необходимоси положение шкафа на стене (см. паспорт). Закрепите шкаф через заднюю стенку к стене с помощью выбранного крепежа 1. Установите полки на необходимой Вам высоте на полкодержатели. При необходимости отрегулируйте положение зеркальных дверей (подробная информация по регулировке фурнитуры описана в паспорте).

а – место для присоединения электрического провода.

Внимание: все работы по подключению электропроводки производить при отключённом питании в сети. Подключение изделия должен выполнять квалифицированный электрик.

> *Внимание. Вид крепежа выбирается и приобретается заказчиком самостоятельно в зависимости от материала стены, на которую планируется осуществить монтаж. Мы настоятельно рекомендуем обратиться к квалифицированному специалисту по установке мебели, особенно если стены выполнены из пористого материала, например, из газобетона.*

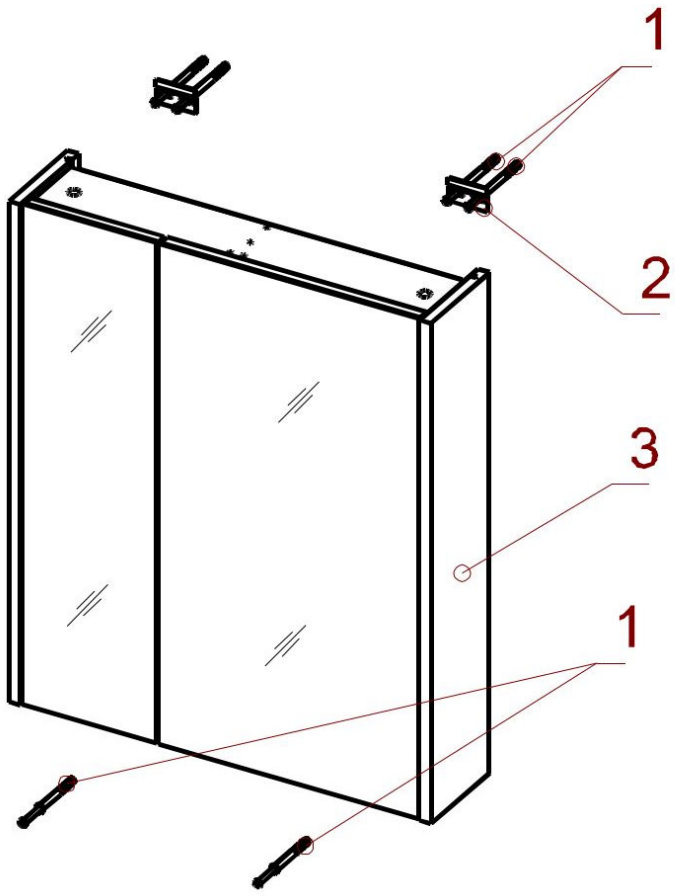

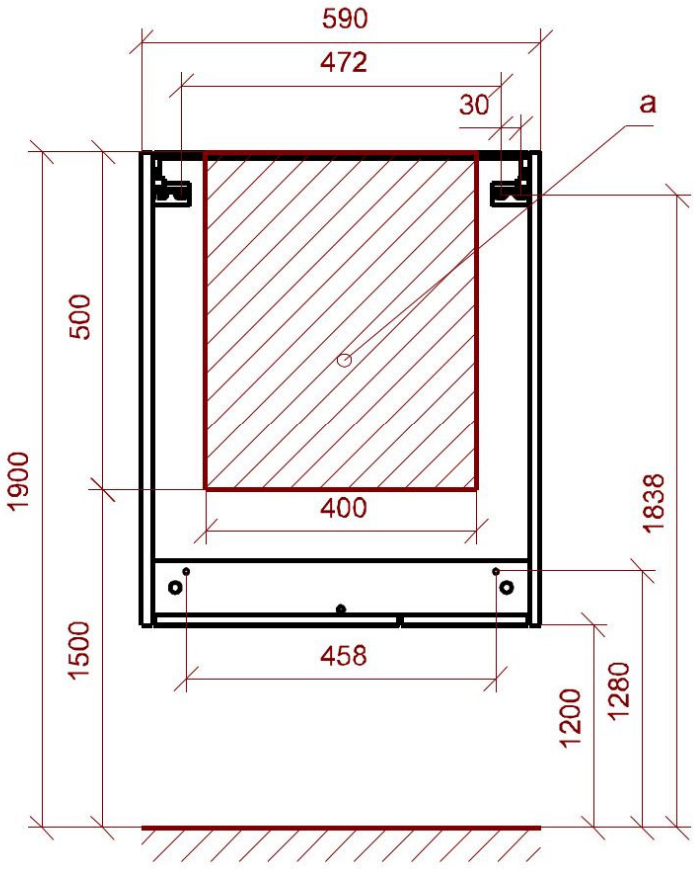

Комплектация

Наименование	*Изображение*	*Кол-во*
Монтажная планка	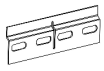	*1*
Полкодержатель		*8*
Полка стеклянная 554х96 мм		*2*