Схема монтажа зеркального шкафа “Универсальный 600 мм”

Разломайте монтажную планку 2 и закрепите её к стене при помощи выбранного крепежа 1. Установите зеркальный шкаф 3 на стену. Отрегулируйте при необходимоси положение шкафа на стене (см. паспорт). Установите полки на необходимой Вам высоте на полкодержатели. При необходимости отрегулируйте положение зеркальных дверей (подробная информация по регулировке фурнитуры описана в паспорте).
Внимание: все работы по подключению электропроводки производить при отключённом питании в сети. Подключение изделия должен выполнять квалифицированный электрик.

Внимание. Вид крепежа выбирается и приобретается заказчиком самостоятельно в зависимости от материала стены, на которую планируется осуществить монтаж. Мы настоятельно рекомендуем обратиться к квалифицированному специалисту по установке мебели, особенно если стены выполнены из пористого материала, например, из газобетона.

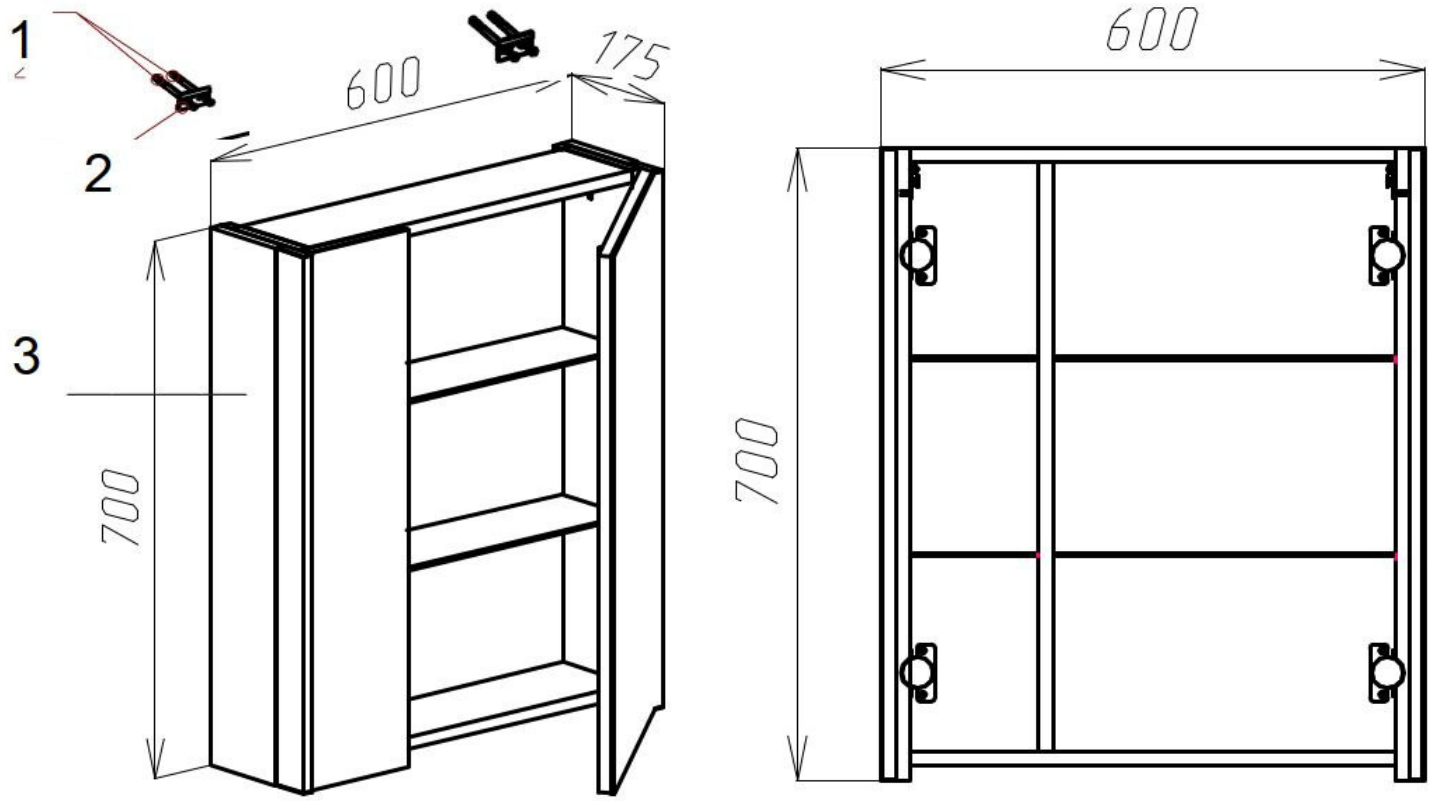

Комплектация

Наименование	*Изображение*	*Кол-во*
Монтажная планка	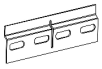	*1*
Полкодержатель		*16*
Полка стеклянная 372x125 мм		*2*
Полка стеклянная 136x125 мм		*2*

Схема монтажа зеркального шкафа “Универсальный 700 мм”

Разломайте монтажную планку 2 и закрепите её к стене при помощи выбранного крепежа 1. Установите зеркальный шкаф 3 на стену. Отрегулируйте при необходимоси положение шкафа на стене (см. паспорт). Установите полки на необходимой Вам высоте на полкодержатели. При необходимости отрегулируйте положение зеркальных дверей (подробная информация по регулировке фурнитуры описана в паспорте).
Внимание: все работы по подключению электропроводки производить при отключённом питании в сети. Подключение изделия должен выполнять квалифицированный электрик.

Внимание. Вид крепежа выбирается и приобретается заказчиком самостоятельно в зависимости от материала стены, на которую планируется осуществить монтаж. Мы настоятельно рекомендуем обратиться к квалифицированному специалисту по установке мебели, особенно если стены выполнены из пористого материала, например, из газобетона.

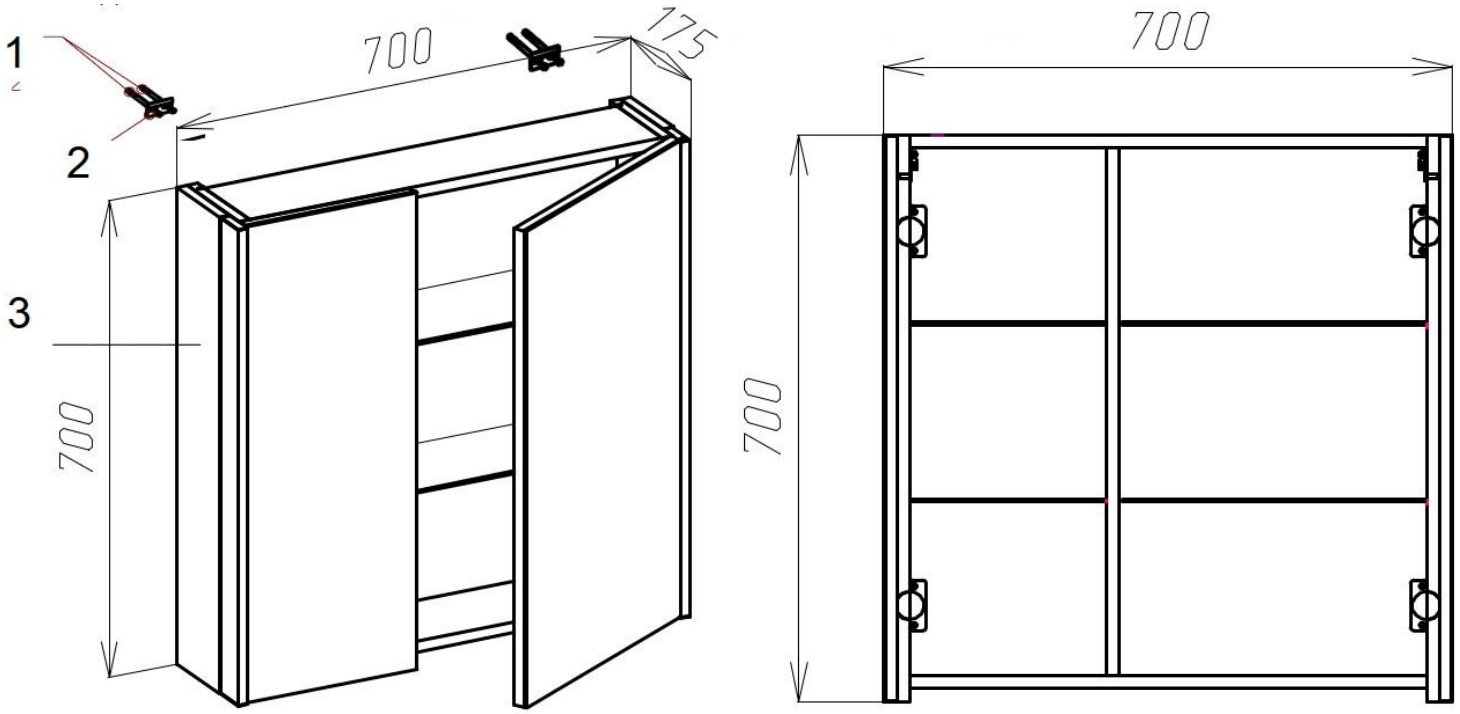

Комплектация

Наименование	*Изображение*	*Кол-во*
Монтажная планка	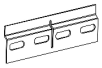	*1*
Полкодержатель		*16*
Полка стеклянная 372х125 мм		*2*
Полка стеклянная 236х125 мм		*2*

Схема монтажа зеркального шкафа “Универсальный 800 мм”

Разломайте монтажную планку 2 и закрепите её к стене при помощи выбранного крепежа 1. Установите зеркальный шкаф 3 на стену. Отрегулируйте при необходимоси положение шкафа на стене (см. паспорт). Установите полки на необходимой Вам высоте на полкодержатели. При необходимости отрегулируйте положение зеркальных дверей (подробная информация по регулировке фурнитуры описана в паспорте).
Внимание: все работы по подключению электропроводки производить при отключённом питании в сети. Подключение изделия должен выполнять квалифицированный электрик.

Внимание. Вид крепежа выбирается и приобретается заказчиком самостоятельно в зависимости от материала стены, на которую планируется осуществить монтаж. Мы настоятельно рекомендуем обратиться к квалифицированному специалисту по установке мебели, особенно если стены выполнены из пористого материала, например, из газобетона.

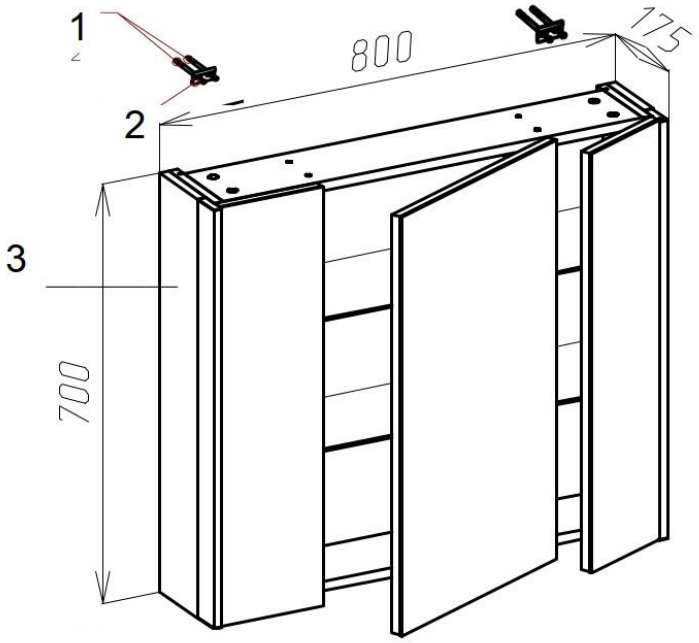

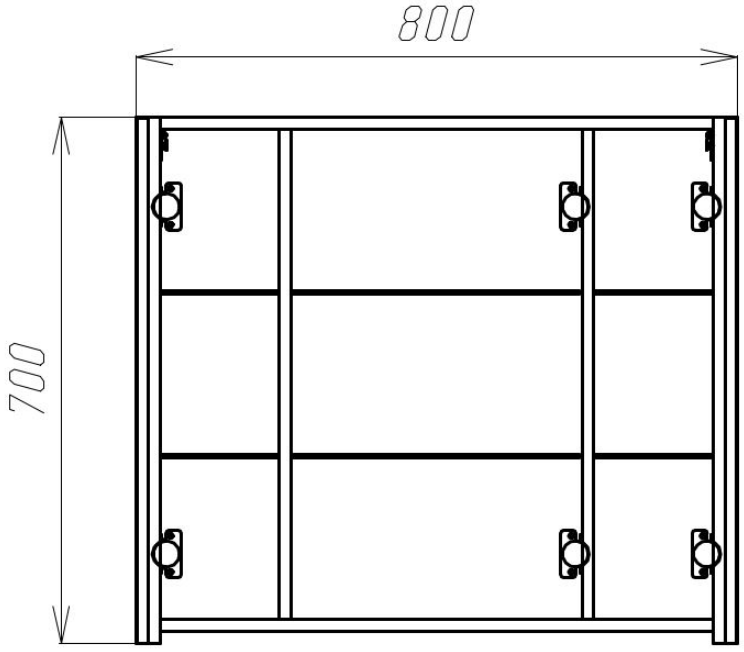

Комплектация

Наименование	*Изображение*	*Кол-во*
Монтажная планка	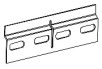	*1*
Полкодержатель		*24*
Полка стеклянная 380х125 мм		*2*
Полка стеклянная 153х125 мм		*4*

Схема монтажа зеркального шкафа “Универсальный 900 мм”

Разломайте монтажную планку 2 и закрепите её к стене при помощи выбранного крепежа 1. Установите зеркальный шкаф 3 на стену. Отрегулируйте при необходимоси положение шкафа на стене (см. паспорт). Установите полки на необходимой Вам высоте на полкодержатели. При необходимости отрегулируйте положение зеркальных дверей (подробная информация по регулировке фурнитуры описана в паспорте).
Внимание: все работы по подключению электропроводки производить при отключённом питании в сети. Подключение изделия должен выполнять квалифицированный электрик.

Внимание. Вид крепежа выбирается и приобретается заказчиком самостоятельно в зависимости от материала стены, на которую планируется осуществить монтаж. Мы настоятельно рекомендуем обратиться к квалифицированному специалисту по установке мебели, особенно если стены выполнены из пористого материала, например, из газобетона.

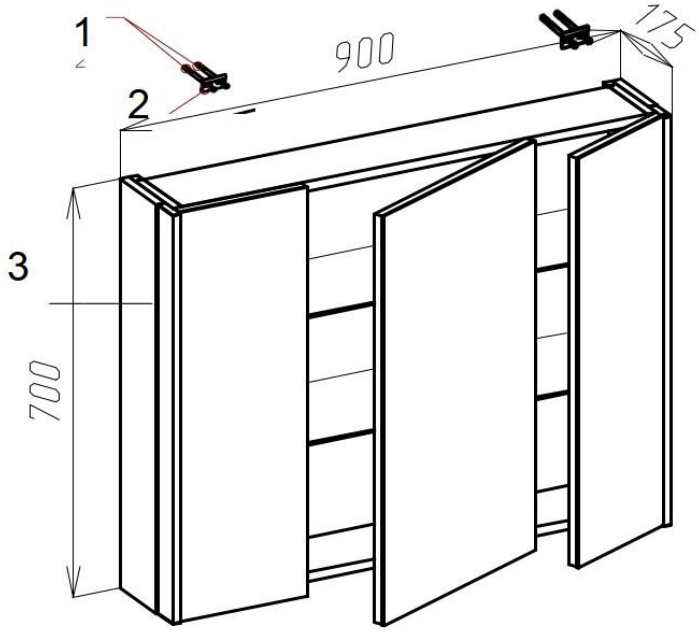

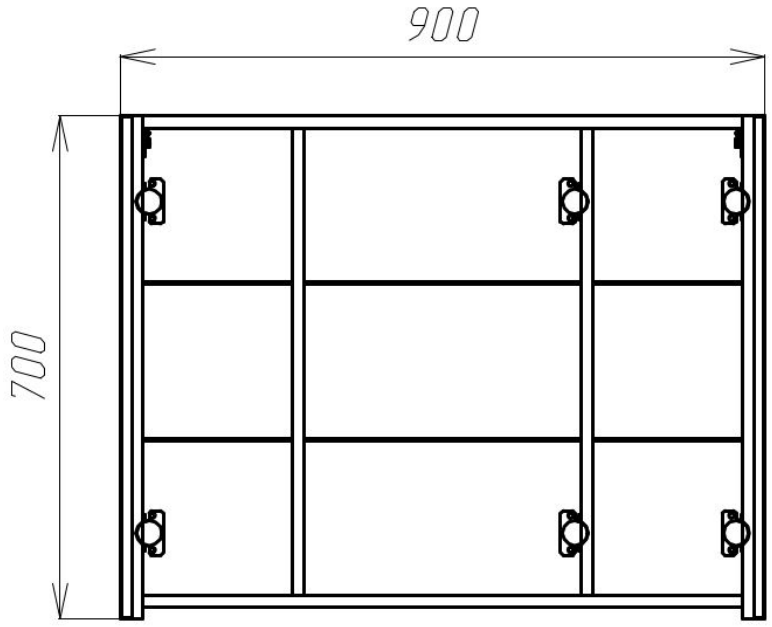

Комплектация

Наименование	*Изображение*	*Кол-во*
Монтажная планка	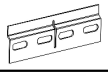	*1*
Полкодержатель		*24*
Полка стеклянная 380х125 мм		*2*
Полка стеклянная 203х125 мм		*4*

Схема монтажа зеркального шкафа "Универсальный 1000 мм"

Разломайте монтажную планку 2 и закрепите её к стене при помощи выбранного крепежа 1. Установите зеркальный шкаф 3 на стену. Отрегулируйте при необходимоси положение шкафа на стене (см. паспорт). Установите полки на необходимой Вам высоте на полкодержатели. При необходимости отрегулируйте положение зеркальных дверей (подробная информация по регулировке фурнитуры описана в паспорте).
Внимание: все работы по подключению электропроводки производить при отключённом питании в сети. Подключение изделия должен выполнять квалифицированный электрик.

> *Внимание. Вид крепежа выбирается и приобретается заказчиком самостоятельно в зависимости от материала стены, на которую планируется осуществить монтаж. Мы настоятельно рекомендуем обратиться к квалифицированному специалисту по установке мебели, особенно если стены выполнены из пористого материала, например, из газобетона.*

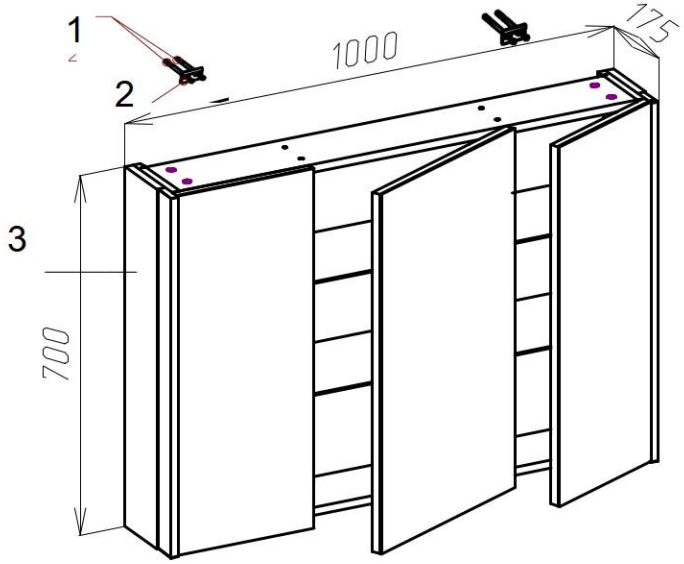

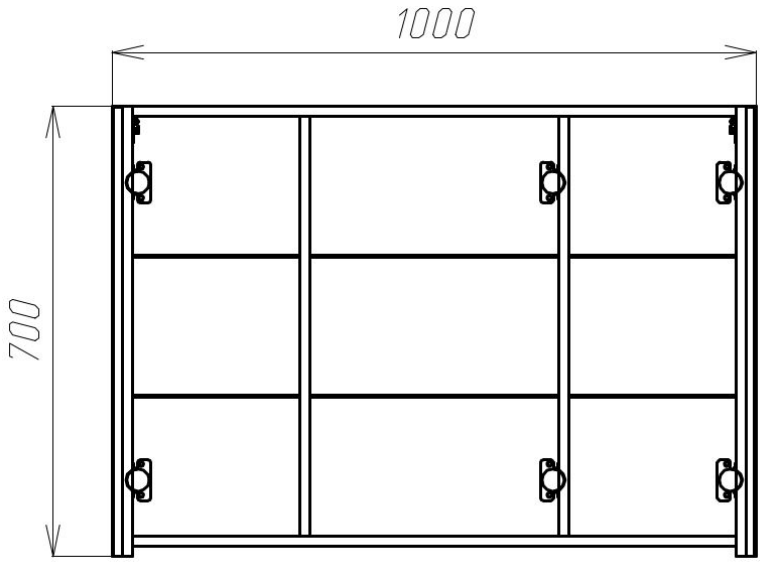

Комплектация

Наименование	*Изображение*	*Кол-во*
Монтажная планка	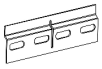	*1*
Полкодержатель		*24*
Полка стеклянная 380х125 мм		*2*
Полка стеклянная 253х125 мм		*4*