Схема монтажа зеркала "Универсальное" 700 х 700/1000 с полкой стекло 8мм

Соедините между собой полки 3 и 4 с помощью конфирмата 1 с шайбой 2. Полученный узел присоедините к зеркалу 6 штоком 5. Прикрепите на стене выбранный крепёж 7. Подключите подсветку при помощи клеммника на обратной стороне зеркала. Установите зеркало на стену. При наличии в комплекте подогрева зеркала, подключение последнего производится к сети переменного тока (220V/50Hz) через отдельный выключатель.
а – место для присоединения электрического провода.
Внимание: все работы по подключению электропроводки производить при отключённом питании в сети. Подключение изделия должен выполнять квалифицированный электрик.

Внимание. Вид крепежа выбирается и приобретается заказчиком самостоятельно в зависимости от материала стены, на которую планируется осуществить монтаж. Мы настоятельно рекомендуем обратиться к квалифицированному специалисту по установке мебели, особенно если стены выполнены из пористого материала, например, из газобетона.

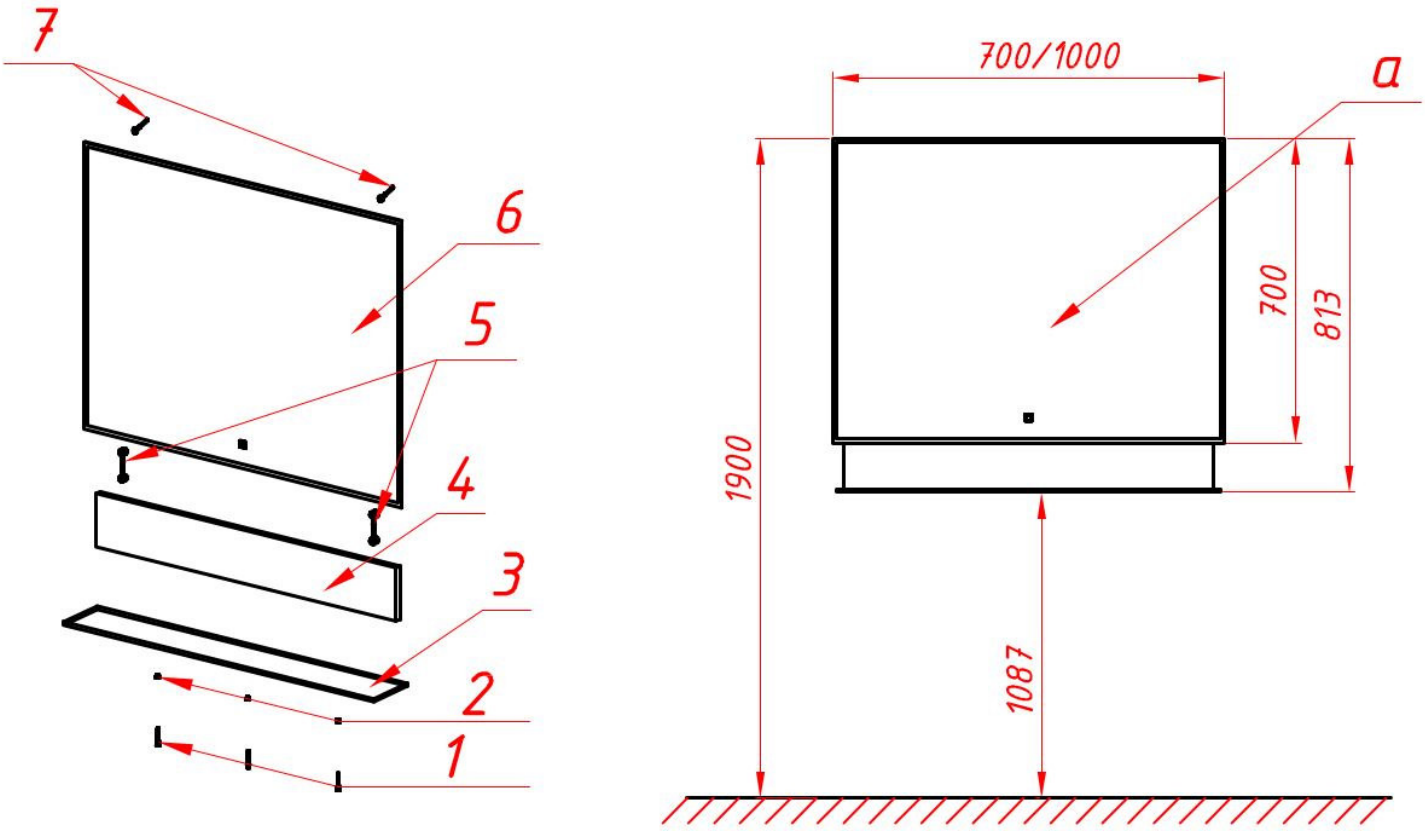

Комплектация

Наименование	Изображение	Кол-во
Шток эксцентрика	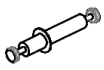	2
Шайба		3
Конфирмат		3
Полка ЛДСП 650/945х130		1
Полка стеклянная 670/970х130		1