Схема монтажа зеркала "Луна"

Установку зеркала необходимо начать с разметки на стене местоположения выбранного крепежа 2 для нерегулируемых навесок. Высоту установки зеркала 1 определяет заказчик по месту, так же необходимо учитывать место подключения к электрической сети. После разметки установите выбранный крепёж 2 на стену, подключите подсветку при помощи клеммника на обратной стороне зеркала. Установите зеркало на стену на нерегулируемые навески.
а – место для присоединения электрического провода.
Внимание: все работы по подключению электропроводки производить при отключённом питании в сети. Подключение изделия должен выполнять квалифицированный электрик.

Внимание. Вид крепежа выбирается и приобретается заказчиком самостоятельно в зависимости от материала стены, на которую планируется осуществить монтаж. Мы настоятельно рекомендуем обратиться к квалифицированному специалисту по установке мебели, особенно если стены выполнены из пористого материала, например, из газобетона.

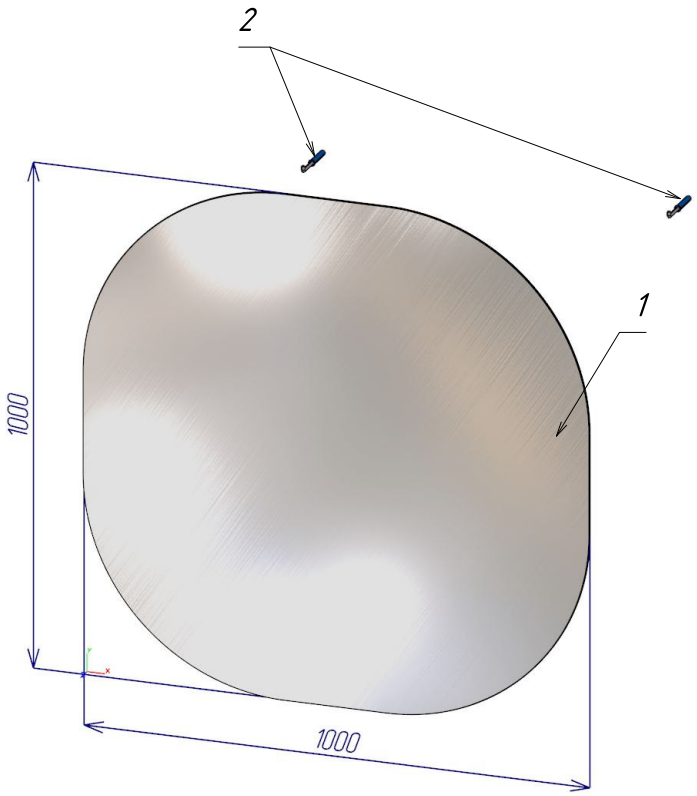

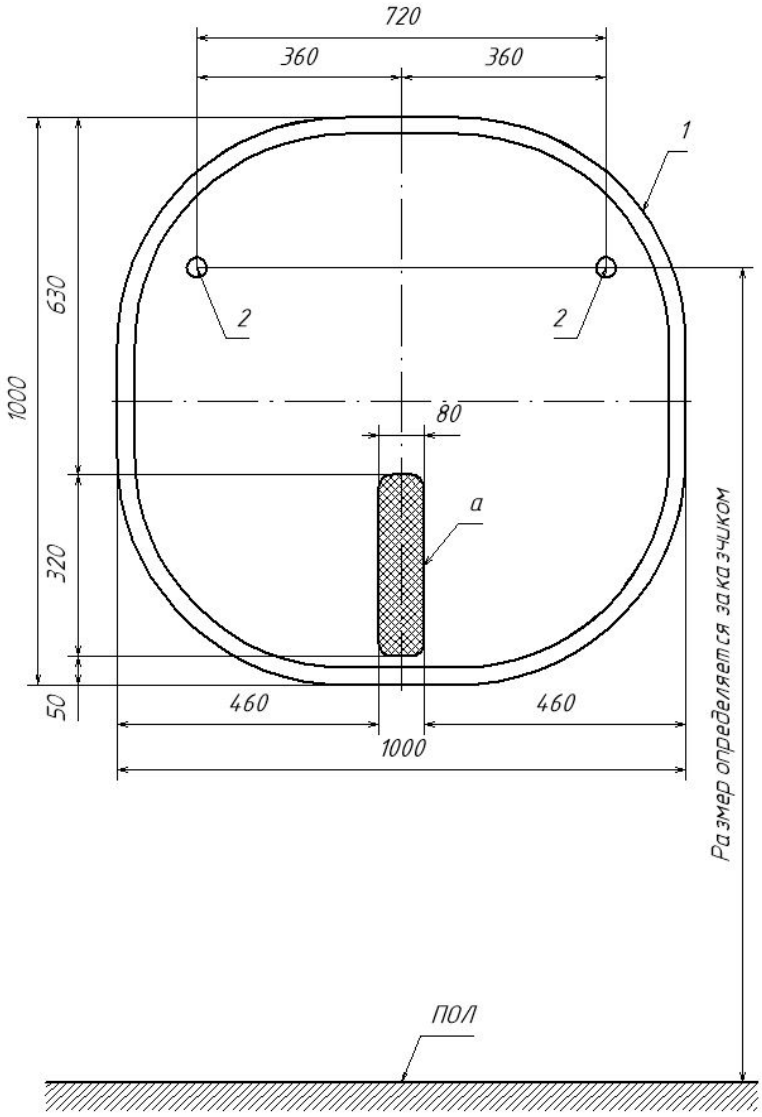

Комплектация

Наименование	Изображение	Кол-во
Дюбель с L-образным крюком		2