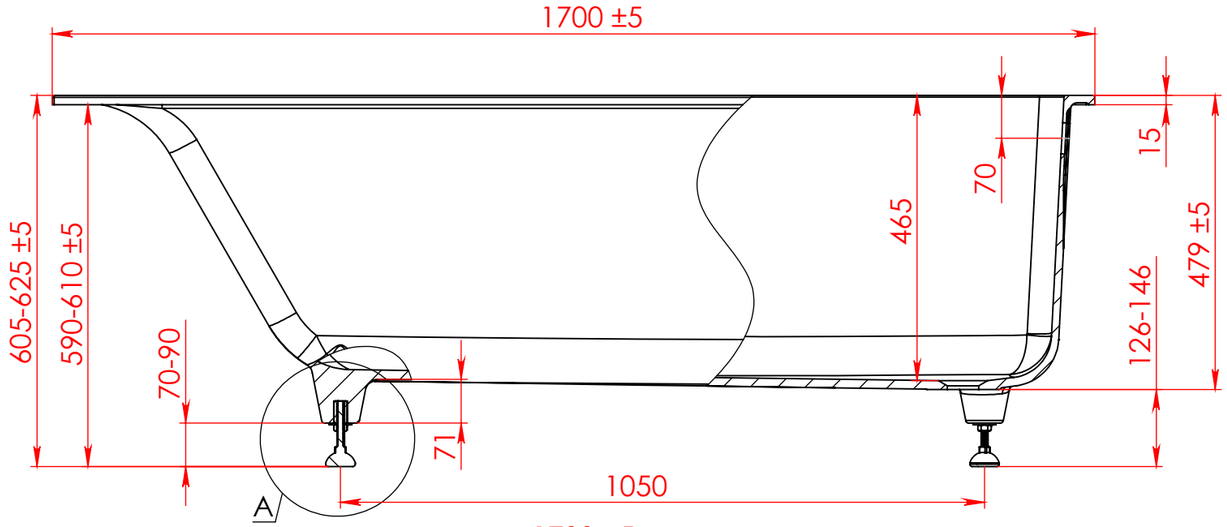

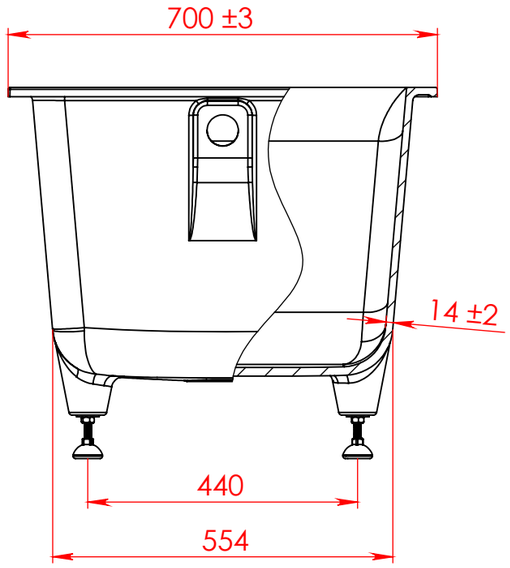

МЕСТНЫЙ А
МАСШТАБ 1 : 2

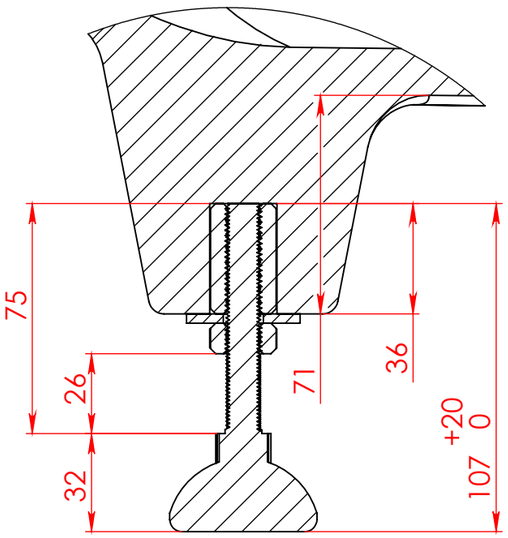

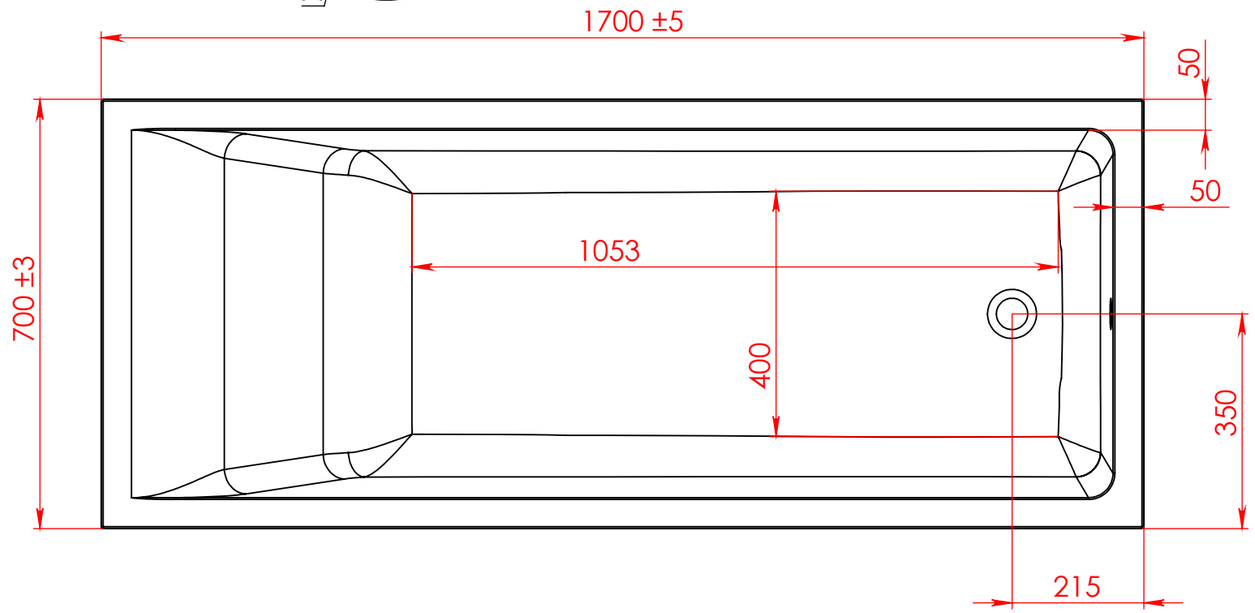



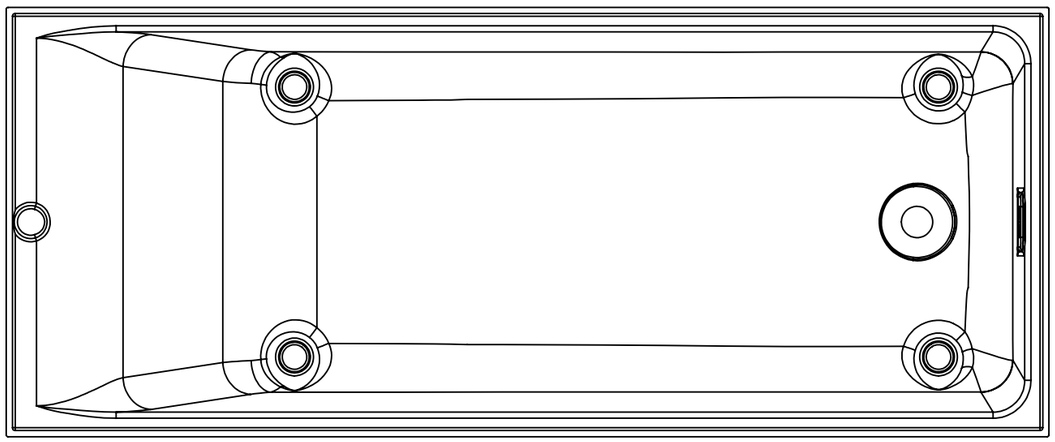

Ванна НЕЙТ НОВА 170x70

Материал	Масса	
Литьевой мрамор	кг	89
Solid-Surface	кг	67
Объём воды	л	265

Astra-Form
RUSSIA